Gemeindebrief

Nr. 188 Sept 2023 – Nov. 2023

Evangelische Kirchengemeinde Roggendorf

10. September
Sommerkonzert des Dietrich Bonhoeffer Chores
Siehe S. 11

AUS DEM INHALT

ANgeDACHT .....3+4

Gottesdienstanzeiger.....14-15

Aus dem Presbyterium
- Neue Presbyter*innen gesucht.....5
- Gemeindeversammlungen 6
- Büroräume zu vermieten 6
- Nachruf Presbyterin Webelhorst 7
- Der Friedhof Roggendorf.....8+9

Was kommt
- Termine Mechernich.....13
- Termine Blankenheim 16
- Literaturkabarett mit Musik 10
- Interkulturelles Dankfest.....11
- Sommerkonzert 11
- KiGo und HappyKids 12
- Kleidersammlung Bethel 17
- Erntedank 18
- Miriamgottesdienste 18
- Novembergottesdienste 19
- Advent auf dem Berg.....20
- Adventsworkshop 21

Was war
- Familienfreizeit Gerolstein.....22
- Konfi-Aktionen 23
- Sommerausflug mit ukrainischen Familien .24
- Aus den Kirchenbüchern .....25+26

Wir sind für Sie da! 27

www.blauer-engel.de/uz14
- energie- und wassersparend hergestellt
- aus 100% Altpapier
- besonders schadstoffarm

Dieses Produkt **Bär** ist mit dem Blauen Engel ausgezeichnet. www.**Gemeindebrief**Druckerei.de

IMPRESSUM:

Der Gemeindebrief wird herausgegeben vom Presbyterium der Ev. Kirchengemeinde Roggendorf
www.ev-kirchengemeinde-roggendorf.de
Redaktionskreis: C. Cäsar, S. Salentin, M. Stöhr, U. Schröder
V.i.S.d.P.: Frau Pfarrerin Susanne Salentin, Dietrich-Bonhoeffer-Str. 1, 53894 Mechernich
Druck des Gemeindebriefes: Gemeindebriefdruckerei; Martin-Luther-Weg 1; 29393 Groß Oesingen
Die Auflage dieses Gemeindebriefes Nr. 188 beträgt **3650** Stück.

Redaktionsschluss für die 189. Ausgabe des Gemeindebriefes ist der 01.011.2023

SEID TÄTER DES WORTS UND NICHT HÖRER ALLEIN, SONST BETRÜGT IHR EUCH SELBST. (JACOBUS 1,22)

Liebe Gemeindeglieder und liebe Leserinnen und Leser unseres Gemeindebriefes,

mit dem Monatsspruch für Oktober 2023 grüße ich Sie herzlich!

In diesem Herbst legt uns der Jakobusbrief ans Herz, uns als Christen nicht selbst etwas vorzumachen.

Die Kraft unseres Herrn Jesus Christus erleben wir erst richtig, wenn wir Sein Wort in unserem eigenen Leben umsetzen. Das, was wir uns vielleicht alleine nicht zutrauen, gelingt uns im praktischen Vertrauen beim Tun seines Willens in unserem Leben. So wachsen wir im Zutrauen zu Christus.

„Wer Jesu Botschaft von der Liebe Gottes nur hört, aber nicht danach in seinem Leben handelt, ist wie ein Mensch, der in einen Spiegel blickt“ heißt es in den Versen im Anschluss an unsern Monatsspruch: Er sieht sich, wie er ist, und betrachtet sich kurz. Aber dann geht er weg und vergisst sofort, wie er aussah. Anders der Mensch, der tief und anhaltend in die vollkommene Weisung Gottes blickt, die uns frei macht. Er hört nicht nur hin, um es gleich wieder zu vergessen, sondern handelt danach. Freuen darf sich, wer das wirklich tut (Verse 23-25). Er hat etwas über sich selbst in Jesu vollkommenem Wort über sich selbst und über Gott gelernt: die Freiheit im Glauben zur Liebe zum Nächsten. Der Tätige erlebt im konkreten Tun selbst, was Christus tun kann.

Erst wenn ich beginne, nach dem zu handeln, was ich erkannt habe bei und durch Jesus, wird sich mein Leben ändern.

Solch gute Erlebnisse im Glaubensgehorsam dürfen wir auch in diesem Herbst 2023 wieder machen.

Jakobus nennt folgende ganz konkreten Dinge, wo uns wie wir handeln können: Geht sorgsam mit eurer Sprache um, sorgt für die Witwen und Waisen, für Entrechtete. Lasst so euren Alltag zum Dienst Gottes an Euch und durch Euch an anderen werden. Oder um es mit Jesu eigenen Worten aus seiner Bergpredigt zu sagen: Lasst Euer Licht leuchten vor den Menschen, denn **Ihr** seid das Licht für die Welt.

Fragen zum Weiterdenken:

- Wann und wo höre ich auf das Wort Gottes und tausche mich mit anderen darüber aus
- Wo fließt mein Gottvertrauen in mein Alltaghandeln ein?
- Was hilft mir, vom Hören zum Tun zu gelangen?

- Wer sind die „Witwen und Waisen“ in meinem Umfeld?
- Wie kann ich das Unbequeme am Tun des Willens Christi überwinden, um die Freude am Umsetzen der Liebe Jesu neu kennenzulernen?

Ich wünsche uns allen in diesem Herbst viel Freude am Liebeshandeln im Sinne unseres Herrn und Heilandes Jesus Christus!
Ihr Pfr. Christoph Cäsar

Grafik: Wendt

PRESBYTERIUM – DAS SIND WIR

Arbeit im Presbyterium:

… ist vielfältig

… bedeutet miteinander reden und diskutieren, Positionen vertreten, gemeinsam entscheiden

… macht oft Spaß, kann aber auch anstrengend sein

… da ich kann meine Stärken einbringen; Schwerpunkte setzen

… heißt Neues entdecken und lernen

Nach vielen, vielen Amtsjahren scheiden einige Presbyter*innen aus.

Wir suchen dringend Nachfolger*innen.

Sprich eine*n der Presbyter*innen oder der Pfarrer*in an.

S. Salentin

EINLADUNG ZUR GEMEINDEVERSAMMLUNG

Zur Gemeindeversammlung anlässlich der Vorstellung der Kandidat*innen für die Presbyteriumswahl am 18. Februar 2024 laden wir herzlich ein.

Sonntag den **17. September** 2023, 11.00 Uhr im Anschluss an den Gottesdienst in der **Kirche in Roggendorf**

Sonntag den **24. September** 2023, 11.00 Uhr im Anschluss an den Gottesdienst in der **Kirche in Blankenheim**

TO

1. Begrüßung
2. Vorstellung der Kandidat*in nen
3. Möglichkeit weitere Kandi dat*innen vorzuschlagen
4. Zukunftsüberlegungen
5. Verschiedenes

ZU VERMIETEN

Büroräume in Roggendorf, Landstr. 22, Erdgeschoß, ca. 76 qm, 3 Räume plus Küche (Küchenzeile vorhanden) und WC.

Miete: 520,- € + NK Abschlag 250,-€ plus Strom

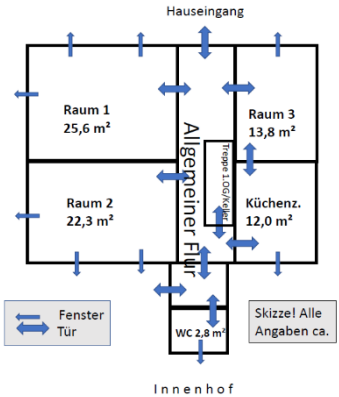

Wohnung in Altbau, Landstrasse in Mechernich-Roggendorf, Erdgeschoß, 2 Zimmer, Flur, Küche und Duschbad, ca.56qm
Miete 350,-€ kalt +NK Abschlag 120,-€; zzgl. Strom und Heizung (Gasetagenheizung)

Ansprechpartner:
Presbyter G. Kornell:

Mobil: 01708136851
auch per SMS

NACHRUF

Anfang Juni verstarb Hiltrud Webelhorst; sie war von 1990 bis 2004 Mitglied in unserem Presbyterium. Im Pfarrbezirk Blankenheim, Dahlem, Nettersheim leitete sie bis zuletzt den Evangelischen Frauenkreis und gestaltete ihn mit großer Hingabe. Außerdem koordinierte sie u.a. die ehrenamtliche diakonische Arbeit: Besuchsdienst im Bereich der Seniorenbesuche und im Krankenhaus.

Für unser Evangelisches Gemeindezentrum am Standort Blankenheim war sie viele Jahre Ansprechpartnerin und die „Gute Seele“.

Mit Hiltrud Webelhorst verliert unsere Kirchengemeinde ein treues Gemeindeglied. Durch ihre regelmäßige Gottesdienstteilnahme ließ sie sich von Gott die nötige Kraft für ihre Dienste und ihr Leben schenken. Aus ihrem großen Gottvertrauen heraus war sie dann den Menschen in unserer Region mit Sachverstand und in Liebe zugetan.

„Gott ist die Liebe. Und wer in der Liebe bleibt, der bleibt in Gott und Gott in ihm.“

1. Johannesbrief 4,16b

Dankbar haben wir am 14. Juni 2023 im Gottesdienst und bei der Beisetzung Abschied genommen von unserer langjährigen ehemaligen Presbyterin

Hiltrud Webelhorst

* 11. 06.1939 † 06.06.2023

Möge Gottes große Liebe sie nun aufnehmen**!**

Ein kleines Juwel: Der Friedhof Roggendorf

Schritt für Schritt entwickelt sich der Roggendorfer Friedhof zu einer kleinen Perle. Der Pflegezustand konnte in den letzten Monaten deutlich gehoben werden, besonders Dank ehrenamtlichen Engagements und der Kooperation mit dem Rhein-Erft Krematorium.

In der Gestaltung des Charakters sollen zwei Elemente erkennbar werden: Der frühere Waldcharakter mit seinem natürlichen und heimeligen Charme; und der moderne, klare Zug von Vorgärten und Parks.

Mit dieser Linie kann den modernen Ansprüchen nachgekommen werden. Heute werden die Verstorbenen weitgehend in Urnen beigesetzt (ca. 90%). Die Anfrage nach leicht zu pflegenden bzw. komplett pflegefreien Ruhestätten versuchen wir nach Möglichkeit nachzukommen. So sind neben den traditionellen Gräbern nun Bestattungen unter einem Baum, in einer „grünen Reihe“, einem Friedens-Grab oder einer Stele (Kolumbarium) möglich.

Wir hoffen mit unseren Maßnahmen – auch wenn es ungewöhnlich klingen mag – die Attraktivität des Friedhofes steigern zu können.

Tradition und Moderne: Kolumbarien und Stiftergräber

Schließlich gilt es, den Friedhof nicht nur zu erhalten: Er soll ein ruhiger Ort zur Besinnung sein, er soll Zeit schenken sich zu erinnern, er soll die innere Ruhe ermöglichen und Kraft geben, das endliche Leben dankbar zu gestalten.

Im Blick auf die Roggendorfer Kirche ist mir wichtig, auf den Aspekt der Verkündigung hinzuweisen: Tod und Auferstehung Christi handeln vom Sinn des Lebens angesichts von Leid, Sterben und Tod.

Besonders treibt mich zuletzt die Frage nach der Anonymität um. Zur Identität eines Menschen gehört sein Name. Mit der Taufe wird das Menschenkind persönlich angesprochen.

Es gibt mehr und mehr Beisetzungen, die ohne Angehörige und Freunde stattfinden: Soziale Anonymität! Es gibt Abschiede, bei denen aus finanziellen Gründen keine Feier stattfindet und kein Grab existiert: Ökonomische Anonymität! Und es gibt – vor allem in den Großstädten – eine nahezu völlige Anonymität: Niemand erfährt…..

Ich wünsche mir mehr Offenheit im Umgang mit dem Thema Sterben, Tod und Friedhof. Es steckt immer noch in der Tabuzone. Gerne können Sie sich an uns wenden.

Ihr Michael Stöhr, Pfarrer

Fotos: Stöhr

NEUE RÄUME" - LITERATURKABARETT MIT MUSIK

Herzliche Einladung zu einem kurzweiligen Abend im Rahmen der interkulturellen Woche des Kreises Euskirchen.

Die Literaturkabarettistin Gerlinde Suetake und der Musiker Jürgen Everling entführen Sie in "Neue Räume", die es im interkulturellen Sinne zu entdecken und zu erforschen gilt.

Die sehr unterschiedlichen "Neuen Räume" werden bewohnt von:

Rainer Maria Rilke, Charles Bukowski, Dietrich Schwanitz, Martin Walser, Erich Kästner, Reinhard Mey, Haruki Murakami, Elke Heidenreich, Katja Eichinger, Thomas Mann, Wilhelm Busch, Heinrich Böll, Tommy Jaud, Hans Dieter Hüsch und Jo Hanns Rösler.

Die genannten SchriftstellerInnen repräsentieren in ihren Räumen interkulturelles gesellschaftliches Leben in allen Facetten: Theater, Kleidung, Mode, Beruf, Reisen, Bücher, Musik und alltägliches Leben.

Zu unserer gemeinsamen Exkursion bringen Sie bitte Folgendes mit:

eine Portion Neugierde,

viel gute Laune,

eine große Offenheit,

reichlich Fantasie und

eine Menge Kreativität.

TREFFPUNKT:

24. September 2023
Mechernich
Dietrich-Bonhoeffer Haus

UHRZEIT:

18.00 Uhr
Einlass ab 17.30 Uhr

Ein Obulus für karitative Zwecke ist erwünscht.

INTERKULTURELLES DANKFEST

Samstag, 14. Oktober von 16 bis 18 Uhr
Weiherhalle Blankenheim

Der Vorbereitungskreis für die interkulturellen Gottesdienste hat sich dieses Jahr für ein interkulturelles Fest für die Dankbarkeit an einem Samstagnachmittag entschieden.

Mit **Austauschgruppen, Musik, Tanz, gemeinsamen Gestalten und Brotteilen** wollen wir uns zum Thema „Dank als Form der Liebe“ zum Leben austauschen. **Alle laden wir herzlich dazu ein.**

Wir suchen noch Gemeindeglieder, die Fahrdienste von Flüchtlingsunterkünften zur Weiherhalle anbieten wollen.

Bitte melden Sie sich dazu bei Pfr. Cäsar 02449-1677.

SOMMERKONZERT 2023

Dietrich Bonhoeffer Chor & Ensemble
10. September 2023 - 16 Uhr, Aula im GAT

Der Dietrich-Bonhoeffer-Chor mit Ensemble unter der Leitung von Pascal Lucke entführt ein weiteres Mal in die Welt der Filmmusik und Musicals.

Als Highlight präsentieren die choreigenen Solisten rund um Pascal Lucke Broadway-Klassiker und nostalgische Melodien, die ein jedes Ohr verzaubern werden! Dabei werden Sie in die verzauberte Welt von „WICKED“ entführt und erleben in Journey’s „Don’t Stop Believin‘“ die Geschichte der Hoffnung und das Streben nach Träumen.

Präsentiert werden zudem Werke von John Rutter, Michael Jackson, Ola Gjeilo, Enya und vielen mehr. Ein Erlebnis, welches Sie sich nicht entgehen lassen sollten!

Der Eintritt ist frei, um Spenden wird herzlich gebeten.

KINDERGOTTESDIENST

MECHERNICH

Dietrich-Bonhoeffer-Haus

10.00 Uhr

10. September

22. Oktober

19. November

BLANKENHEIM

Kirche und Gemeindehaus

10.00 Uhr

10. September

22. Oktober

12. November

Kindergottesdienst beginnt gemeinsam in der Kirche

BLANKENHEIM - HAPPY KIDS

Hallo liebe Kinder und liebe Eltern!

Die Sommerferien sind vorbei und es gibt neue Erstklässler.

Auch bei den Happy Kids starten wir nun nach der Sommerpause wieder durch und würden uns freuen, wenn neue Mädchen und Jungen dazukommen würden.

Wir (Mädchen und Jungen zwischen 6 und 12 Jahren) treffen uns **montags, 16.00 – 17.30 Uhr** im Gemeindehaus, Lühbergstr. 12 in Blankenheim.

Gemeinsam spielen, basteln, kochen, backen, lachen und vieles mehr.

Infos bei Jutta Lindenfels (0176 20930164).

Was ihr mitbringen solltet:

- Hausschuhe
- eine Trinkflasche
- gute Laune

Die Happy Kids und Jutta Lindenfels freuen sich auf viele neue fröhliche Kinder!!!

Gruppen		
Lesekreis	Nach Absprache *an wechselnden Orten, Infos bei S. Frentzen Stöhr Tel.: 317922*	20.00 Uhr
Frauenhilfe	jeden 1. Mittwoch im Monat	15.00 Uhr
Frauengesprächskreis	i.d. Regel jeden 3. Donnerstag im Monat;	15.00 Uhr
Bastelkreis	jeden Mittwoch	9.30 Uhr
Dietrich Bonhoeffer Chor	jeden Dienstag	19.00 Uhr
Treff für Geflüchtete aus der Ukraine	jeden Donnerstag	16.00 Uhr
Mitarbeitendenkreise		
Kreis für Gespräch und Besuchsdienst	nach Absprache, i.d. Regel mo Ansprechpartner: Pfr. Stöhr	19.30 Uhr
Kindergottesdienstteam	nach Absprache	
Go spezial Team	nach Absprache, Ansprechpartnerin: Pfr.'in Salentin	
Spielgruppen Anmeldung bei K. De Backer	Dienstag; Donnerstag; Freitag	9.30 - 11.30 Uhr
Regenbogenkinder für Kinder mit oder ohne Eltern ab Kindergarten	Mittwoch	15.00 Uhr
Kinder & Jugendliche		
* Konfirmand*innen	Dienstag	16.15 Uhr
* Jungschar (ab 7 J.)	Freitag Katleen de Backer	15.00 Uhr
* Offener Treff für Konfis und Freunde und Exkonfis	Freitags in unregelmäßigen Abständen Ansprechpartnerin: Jutta Lindenfels	18.00 Uhr

Wenn nicht anders angegeben, finden die Veranstaltungen in der Regel im Gemeindehaus: Dietrich-Bonhoeffer-Haus, statt.

GOTTESDIENSTANZEIGER

Wo&Wann / Tag	Roggendorf 10.00 Uhr	Blankenheim 10.00 Uhr
03. September 13. Son. n. Tr.	**A** Pfarrer Stöhr Meister, was muss ich tun? Lk 10,25ff	
10. September 13. Son. n. Tr.	10.00 Uhr Kindergottesdienst im Dietrich Bonhoeffer Haus 16.00 Uhr Konzert:Dietrich Bonhoeffer Chor / Aula im GAT	**T&A** Pfarrer Cäsar *& Kindergottesdienst*
17. September 14. Son. n. Tr.	**Go spezial** Pfr.'in Salentin *Anschl. Gemeindeversammlung*	
24. September 15. Son. n. Tr.		Pfarrer Cäsar *Anschl. Gemeindeversammlung*
1. Oktober 17. Son. n. Tr. Erntedank	**A** **Familiengottesdienst** Diakonin Lindenfels	**A** **Familiengottesdienst** Pfr. Cäsar & Team
8. Oktober 18. Son. n. Tr.		**A** Pfarrer C. Cäsar
14. Oktober Samstag	16.-18.00 Uhr **interkulturelles Dankfest** Weiherhalle	
15. Oktober 19. Son. n. Tr.	Pfarrer C. Cäsar	
22. Oktober 20. Son. n. Tr.	10.00 Uhr Kindergottesdienst im Dietrich Bonhoeffer Haus	Pfarrer M. Stöhr Ein Fleisch sein … Mk 10,2fff *& Kindergottesdienst*
28. / 29. Oktober 21. Son. n. Tr.	**Dietrich Bonhoeffer Haus** **Samstag 18.00 Uhr** **Mirjamgottesdienst** Pfr.'in Salentin & Team *anschl. Kinoabend, siehe S. 18*	**Sonntag, 10.00 Uhr** **Mirjamgottesdienst** Pfr.'in Salentin & Team

GOTTESDIENSTANZEIGER

Wo&Wann / Tag	Roggendorf 10.00 Uhr	Blankenheim 10.00 Uhr
31. Oktober	**19.00 Uhr Ev. Kirche in Hellenthal**	
5. November 22. Son. n. Tr.	**A** Pfr. i. R. A. Kämpf	
12. November 23. Son. n. Tr.		**A** Pfarrer C. Cäsar *& Kindergottesdienst*
15. November Buß und Bettag		**19.00 Uhr ökumenisch** Pfr. Cäsar & Gemeinde-referent Schenk
19. November 24. Son. n. Tr.	Kirche Roggendorf Pfarrer Stöhr Was habt ihr den Nächsten getan? Mt 25,31 ff Dietrich Bonhoeffer Haus. **Kindergottesdienst**	
26. November Ewigkeitssonntag	**A** Pfarrerin S. Salentin	**A** Pfarrer M. Stöhr Das gelobte Land 5. Mose 34
2. Dezember	**Advent auf dem Berg 14.30 – 19.00 Uhr am und im Dietrich Bonhoeffer Haus**	
03. Dezember 1. Advent	**A** N.N	**A** Pfarrer C. Cäsar

TAUFgottesdienste sind mit einem **„T“** gekennzeichnet.

ABENDMAHL werden mit **„A“** gekennzeichnet

Hinweis ROGGENDORF
Wenn nicht anders angegeben finden die Gottesdienste in der Kirche in Roggendorf, Landstr. 24 statt

Hinweis BLANKENHEIM:
Gottesdienste finden statt in der Ev. Kirche in Blankenheim, Lühbergstraße 12

Fahrdienst zum Gottesdienst, wir helfen ihnen gerne auf telefonische Anfrage unter ☎ 317922 oder 2497

TERMINE BLANKENHEIM

Frauenkreis	**2. Mittwoch** im Monat 13.09. 2023 11.10. 2023 08.11. 2023	15.00-17.00 Uhr
Ökumenischer Bibelgesprächskreis	**donnerstags** 21.09. 2023 19.10. 2023 16.11. 2023	19.30 Uhr Jeweils bei Ehepaar Fauser in Reetz, Oberdorf 25 , Mitfahrgelegnheih ab Blankenheim
Gospelchor	**dienstags**	19.00 Uhr
Konfitreff	**donnerstags**	17.00-18.30 Uhr
Biodanza	**Montags**	19.30 Uhr
Kindergottesdienst sonntags	**Sonntags** 10.09. 2022 Erntedank: 1. Oktober 22.Oktober und 12 . November	10.00 Uhr
Kindergruppe Happy Kids	**montags**	16.00-17.30 Uhr
Ansprechpartnerin für Jugendarbeit:	**Jutta Lindenfels** **Tel.: 0176 20930164**	

Anmeldung für Biodanza bei
Fr. Lorenzen biodanzablankenheim@gmx.de oder Pfr. Cäsar 02449-1677

Der Umwelt zuliebe – gebrauchte Plastiktüten verwenden!

Kleidersammlung für Bethel

durch die Ev. Kirchengemeinde Roggendorf

vom 23. Oktober bis 28. Oktober 2023

Abgabestelle:

Garage
Dietrich-Bonhoeffer-Straße 1, 53894 Mechernich

Gemeindehaus
Lühbergstraße 12, 53945 Blankenheim

jeweils von 10.00 - 12.00 Uhr

- **Was kann in den Kleidersack?**
  Gut erhaltene Kleidung und Wäsche, Schuhe (bitte paarweise bündeln), Handtaschen, Plüschtiere und Federbetten – jeweils gut **(am besten in Säcken)** verpackt
- **Nicht in den Kleidersack gehören:**
  Lumpen, nasse, verschmutzte oder beschädigte Kleidung und Wäsche, Textilreste, abgetragene Schuhe, Einzelschuhe, Gummistiefel, Skischuhe, Klein- und Elektrogeräte.
- **Wir können leider keine Briefmarken für die Briefmarkenstelle Bethel mitnehmen.**

Wir bedanken uns für Ihre Unterstützung

v. Bodelschwinghsche Stiftungen Bethel · Stiftung Bethel Brockensammlung
Am Beckhof 14 · 33689 Bielefeld · Telefon: 0521 144-3779

Bethel

Besondere Gottesdienste im Herbst

Erntedank – 1. Oktober

FAMILIENGOTTES-DIENST mit Abendmahl.

Wir danken für die Ernte, danken für alles, was unsere Leben „reich“ und schön macht.

© Pfeffer

10.00 Uhr
Kirche Roggendorf
mit Diakonin
Jutta Lindenfels

10.00 Uhr
Kirche Blankenheim
mit Pfarrer Cäsar

Miriamgottesdienst –28. / 29. Oktober

Visionärinnen: Eure Töchter sollen weissagen eure Alten sollen Träume haben

So lautet das Thema des diesjährigen **Mirjamgottesdienstes.**

+ Es geht um Visionen – gestern und heute – es geht um Gottes gute Geistkraft, Ursprung von Visionen.
+ Wir tauchen ein in die Welten geistreicher Frauen, die sich mit dem Vorfindlichen nicht abfanden.
+ Wir lassen uns inspirieren heute und selbst nach dem göttlichen Schimmer hinter unseren Erfahrungen und Ereignissen zu suchen.
+ Wir ermutigen uns Gottes gutem Geist zu trauen und zu vertrauen.

Im Anschluss an den Gottesdienst am **Samstag Abend** laden wir zu einem **KINO ABEND** ein. Aus 5 Filmen wählen wir gemeinsam einen aus. Für Getränke und kleine Snacks ist gesorgt.

MIRIAMGOTTESDIENST:
Samstag, 28. Oktober
18.00 Uhr
Dietrich Bonhoeffer Haus

Sonntag, 29. Oktober
10.00 Uhr
Kirche Blankenheim

Buß- und Bettag – 15. November

Ein ökumenischer Gottesdienst zu einem evangelischen Feiertag zum Nachdenken, Innehalten, Resümee ziehen, Umkehren.

19.00 Uhr
Kirche Blankenheim
mit Pfarrer Cäsar und Gemeindereferent Schenk

Ewigkeitssonntag – 26. November

Das Kirchenjahr geht zu Ende; für manche ein schweres Jahr, weil Sie Abschied nehmen mussten von einem Menschen, der ihnen viel bedeutet hat.

© Pfeffer

10.00 Uhr
Kirche Roggendorf
mit Pfarrerin Salentin

10.00 Uhr
Kirche Blankenheim
mit Pfarrer Stöhr.

Wir gedenken der Verstorbenen,
suchen Trost miteinander und bei Gott.

© Lotz

ADVENT AUF DEM BERG

2. Dezember – 1. Advent

14.30 – 19.00 Uhr

im und am
Dietrich Bonhoeffer Haus

Es erwartet uns eine fröhliche, festliche und besinnliche **Einstimmung in den Advent:**

Mehrere Stände auf dem Rondell vor dem Dietrich Bonhoeffer Haus bieten Adventsgestecke und andere Adventsdeko, ein Upcycling Stand, nachhaltige Ideen für Advent und Weihnachten, ein Wunschbaum, Kerzen ziehen und natürlich ein Glühweinstand und etwas Herzhaftes.

Im großen Saal gibt es das große Kuchenbuffet; im Foyer die Tombola und Angebote für Kinder; natürlich darf auch die Adventspirale nicht fehlen.

Mittendrin gibt es adventliche Geschichte und etwas Spielerisches.

Zum Abschluss – sehr wahrscheinlich in der alten Kirche - gibt es ein Offenes Singen von Adventsliedern mit dem Dietrich Bonhoeffer Chor und einen Adventssegen.

ADVENTSWORKSHOP

Nach pandemiebedingter Pause gibt es ihn auf vielfachen Wunsch wieder:

Der diesjährige **DIY– Workshop** zum Thema

„Adventskränze, - gestecke, - sträuße“

findet statt am

Samstag, den 25. Nov. 2023, 14.30 – 18.30 Uhr im Dietrich Bonhoeffer Haus

Wie bisher stellen wir Einiges an Grün und Dekoauswahl zur Verfügung; Kerzen und speziell gewünschte Deko und Dekofarben sind nach eigenem Geschmack mitzubringen.

Da die Teilnehmer*innenanzahl begrenzt ist, bitten wir um rechtzeitige **Anmeldung**

Gemeindebüro: 02443/2497
oder
M. Nierstenhöfer: 02484/2232

Anmeldeschluss: 16. 11. 2023

Wir freuen uns auf einen erfolgreichen, geselligen Nachmittag mit Euch/Ihnen!

Euer/Ihr Bastelkreis

Foto: privat

FAMILIENFREIZEIT 2023

Jesus. Das Leben eines Freundes – ein Freund für´s Leben

Nach langer Corona-Pause freuten wir uns sehr, endlich wieder auf Familienfreizeit fahren zu können. So waren wir wieder in der Jugendherberge in Gerolstein.

Familien aus beiden Pfarrbezirken begaben sich gemeinsam auf eine archäologische Reise nach Israel. Nach einer Traum-Flugreise mit „Luther Airways“ begegneten wir unserem Reiseleiter Nathanael, dem sprechenden Esel.

Über viele ausgegrabene Gegenstände, wie z.B. eine Windel, einen Tonkrug oder Verbandszeug lernten wir spannende Begebenheiten aus dem Leben Jesu kennen, angefangen bei seiner Geburt in Betlehem über die Hochzeit in Kana und Heilungswunder bis hin zu Tod, Auferstehung und dem Pfingstwunder.

Die Bibelgeschichten wurden durch Spiel, Bewegung und Kreativangebote vertieft. Auch bei Ausflügen zum Wasserspielplatz und zur Buchenloch-Höhle hatten wir viel Spaß.

Bei einem Abendangebot für die Eltern tauschten sich die Erwachsenen über das Thema „Jesus – wahrer Mensch und wahrer Gott? Wer ist

Jesus für mich und wie begegnet er mir?“ aus.

Selbstverständlich durfte auch der Grillabend mit Lagerfeuer nicht fehlen. Das Wetter war wirklich unbezahlbar schön!

Wir freuen uns schon auf das nächste Jahr, wenn es am Pfingstwochenende wieder heißt: Auf zur Familienfreizeit!

Katleen De Backer &
Jutta Lindenfels

Fotos: Lindenfels

Konfis in der Kirchengemeinde Roggendorf

Im Frühjahr diesen Jahres startete unser neues Konfi Modell „Ein Jahr +“. Statt wie früher gute 1 ½ Jahre haben die Jugendliche jetzt „nur noch“ 1 Jahr Konfi. Das „+“ (Plus) steht zum einen hoffentlich für eine gute positive gewinnbringende Zeit, zum anderen für ein zusätzliches davor und nach dem einen Jahr.

Wir sind gut miteinander gestartet – dienstags trifft sich eine Gruppe mit 16 Jugendlichen in Mechernich und donnerstags trifft sich eine Gruppe mit 8 Jugendlichen in Blankenheim.

Neben den wöchentlichen Treffen gibt es zahlreiche Projekte für beide Gruppen zusammen.

Das erste Projekt war die Tauferinnerung. Die Konfis konnten wählen zwischen Eicks und Engelgau. Es erwartete sie eine Pilgerwanderung mit Stationen zum Thema Taufe. Am Ende feierten wir eine Tauferinnerung im Bruchbach in Eicks bzw in der Urft in Nettersheim.

Der nächste Konfi – Jahrgang; geboren zwischen Okt 2010 und Sept 2011; beginnt im Frühjahr 2024. Dann erhalten alle Jugendlichen eine schriftliche Einladung.

S. Salentin

Fotos: Salentin & Gentges

Leuchtende Gesichter, fröhliches Lachen…

so kann man wohl die drei Kindernachmittage für ukrainische Kinder in den ersten Ferienwochen beschreiben. Am Dietrich Bonhoeffer Haus und am Haus Alverno waren die Kinder eingeladen zu Spielen und Bastelaufgaben. Das warme Wetter lud ein zu Wasserspielen, bei denen man auch mal nass werden konnte. Wir staunten, wie gut die Kleinen, das heißt Kindergarten- und Grundschulalter, schon Deutsch können. Am Donnerstag, den 13. Juli gab es noch einen Ausflug zum Barfuß- und Generationenpark Schmidtheim. Mit zwei Kleinbussen und mehreren PKW's starteten wir von Mechernich aus mit ukrainischen Flüchtlingen nach Schmidtheim. Nicht nur die Kinder nutzen die Spielgeräte, sondern auch die Erwachsenen setzten sich wieder einmal auf die Wippe und wurden für ein paar Minuten zu unbeschwerten Kindern. Auch ein Picknick war geplant. Nicht nur die Kirchengemeinde hatte für Essen gesorgt, auch die ukrainischen Mütter hatten Kuchen, Gebäck, Brot, Wurst und Käse mitgebracht. Am Schluss standen dann Gebete in ukrainischer und deutscher Sprache, verbunden mit dem Wunsch nach Frieden in der Ukraine. Ein schöner Nachmittag ging damit zu Ende. Auf der Heimfahrt sorgte ukrainische Musik für Stimmung im Bus. Nach den Schulferien geht es dann wöchentlich mit Deutschkurs und Kaffeetreff weiter.

© Bolender & Kämpf

Andreas Kämpf

FRIEDENSGEBET

am zweiten Freitag im Monat um 18.00 Uhr im Dietrich- Bonhoeffer Haus

8. September
13. Oktober

Kein Friedensgebet am 10. November ;
voraussichtlich ist dann der Gedenkgang zur Reichspogromnacht in Mechernich

Zusätzlicher TAUFGOTTESDIENST

Samstag, 28. Oktober,
11.00 Uhr im Dietrich Bonhoeffer Haus mit Pfarrerin Salentin

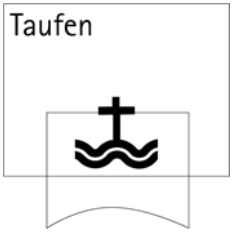

TAUFEN

Juni
Lieselotte Anna Hell, Mechernich
Alea Efia Werwein, Mechernich
Alissa Steinbach, Mechernich

Juli
Finn Schneider, Mechernich
Malu Dünker, Mechernich
Luna-Grace Dünker, Mechernich
Lias Santosh Poensgen, Blankenheim

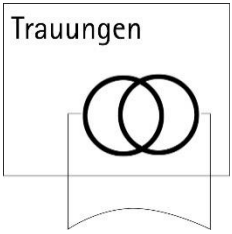

TRAUUNGEN

Juni
Pascal Kautz und Vanessa Kautz, geb. Rudi
Daniel Stoff und Corinna Stoff, geb.Kraft

BESTATTUNGEN

Mai

Wasilij Oswald (90), Dahlem
Dirk Walter Wagner (54), Mechernich

Juni

Horst Lorenz (95), Mechernich
Hiltrud Webelhorst, geb. Hoffmann (83), Blankenheim
Frieda Pesenko,geb. Maul (82), Dahlem
Vera Schneider, geb Liebig (98), Dahlem
Hildegard Scholz, geb. Fickert (90), Mechernich
Alwina Ehrenberg, geb. Weber (70), Mechernich
Waltraud Langebrake, geb. Moeken (86), Mechernich
Roswitha Wendorff, geb. Stahlberg (86), Baasem

Juli

Heiderose Dunic, geb. Kreimann (70), Mechernich
Herta Schlottau, geb. Remus (93), Ahrdorf
Günther Thiel (82), Dahlem
Eugenia Kluge, geb. Steinbrenner (92), Mechernich

August

Johanna Elise Cottmann, geb. Völker (87), Mechernich
Ekaterina Nikolaeva, geb.Schmidt (64), Mechernich

© Anika Kempf

WIR SIND FÜR SIE DA

Gemeindebüro: Karolina **Kracht** ☎ 02443 / 2497
Dietrich-Bonhoeffer-Str. 1, 53894 Mechernich 🖷 02443 / 4038

Bürozeiten: di, mi, fr 09.00 -12.00 Uhr
do 15.30 -18.00 Uhr

E-Mail **karolina.kracht@ekir.de**
Homepage: **ev-kirchengemeinde-roggendorf.de**

Mechernich

Pfarrerin Susanne **Salentin** ☎ 02443 / 901867
Am Bruch 7, 53894 Mechernich E-Mail: susanne.salentin@ekir.de

Pfarrer Michael **Stöhr** ☎ 02443 / 317922
Fernblick 2, 53894 Mechernich E-Mail: michael.stoehr@ekir.de
und im Kreiskrankenhaus Mechernich ☎ 02443 / 171155

Jugendleiterin & Diakonin Jutta **Lindenfels** ☎ 0176 - 20930164
☎ E-Mail: jutta.lindenfels@ekir.de

Katleen **De Backer** ☎ 02443 / 901871
Eltern-Kind-Gruppen

Hausmeister Ralf **Heinen** ☎ 01514 2089531

Blankenheim

Pfarrer Christoph **Cäsar** ☎ 02449 / 1677
Lühbergstr. 10, 53945 Blankenheim 🖷 02449 / 919640
Bürozeiten: di 15.30-17.00 Uhr; E-Mail: christoph.caesar@ekir.de
do 10.00-12.00 Uhr & nach Vereinb.

Gemeindebüro Blankenheim ☎ 02449 / 919639
Karolina **Kracht** 🖷 02449 / 919640
Bürozeit: donnerstags 9.30 Uhr - 12.00 Uhr E-Mail: christoph.caesar@ekir.de

Gemeindehaus Blankenheim ☎ 02449 / 919120
Lühbergstr. 12, 53945 Blankenheim

Jugendleiterin & Diakonin Jutta **Lindenfels** ☎ 0176 - 20930164
☎ E-Mail: jutta.lindenfels@ekir.de

Telefonseelsorge Aachen / Eifel ☎ 0800 / 111 0 222 (kostenfrei)

DIALOGPOST
Ein Service der Deutschen Post

Ev. Kirchengemeinde Roggendorf,
Dietrich Bonhoeffer Str. 1 53894 Mechernich

Ev. Kirchengemeinde Roggendorf
KSK Euskirchen BLZ 382 501 10 SWIFT-BIC: WELADED1EUS
Kontonummer 3 303 138 IBAN DE28 3825 0110 0003 3031 38